2024 BMW_Mini BMW Mini Crossover Cooper D Crossover Untamed Edition

OVERALL	EXTERIOR	INTERIOR
4.5	-	-

MODEL CODE 3DA-42BT20	DISPLACEMENT 1,995 cc
YEAR / REG. 2024/03	MILEAGE 23,160 km
DOORS 5	SEATS 5
DRIVETRAIN 2WD (FF)	TRANSMISSION AT
FUEL Diesel	STEERING Right
EXTERIOR COLOR Gray	BODY TYPE Hatchback
CHASSIS NO. WMW42BT0803S15799	DIMENSIONS (L X W X H) 432 × 182 × 160 cm

SALES POINTS

- **Alloy Wheels**
- **Leather Seats (Leather)**
- **Pre-Collision Braking**
- **Parking Assist (Auto Steering)**
- **Navigation System**
- **Roof Rails**
- **Power Tailgate**
- **Cruise Control**
- **Back Camera**

INSPECTOR REPORT

Light dirt and scuffs on interior, various scratches and dents on exterior.

ORIGINAL JAPANESE AUCTION SHEET

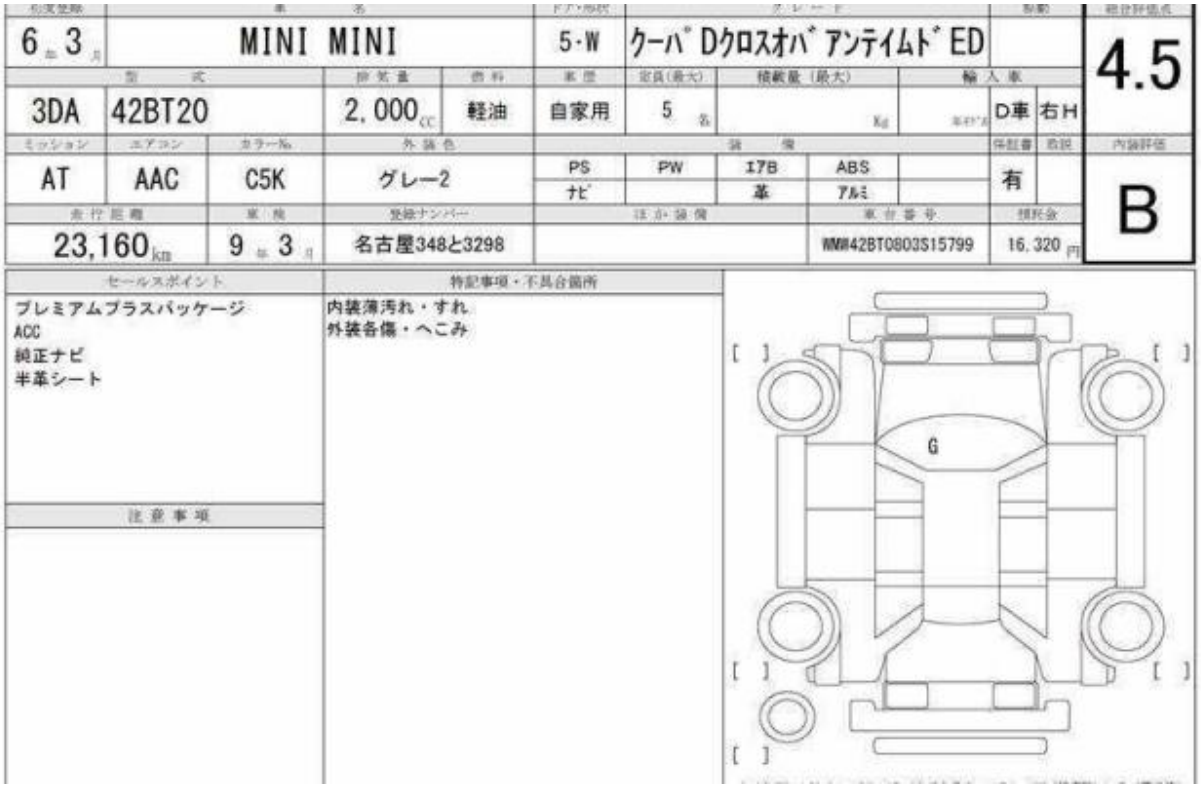

初度登録 6年3月	車名 MINI MINI			ドア・形状 5・W	グレード クーパーDクロスオバーアンテイムドED				評価	総合評価点 4.5
型式		排気量	燃料	車歴	定員(最大)	積載量(最大)		輸入車		
3DA	42BT20	2,000 cc	軽油	自家用	5 名			D車	右H	
ミッション	エアコン	カラーNo.	外装色	装備				保証書	取説	内装評価
AT	AAC	C5K	グレー2	PS	PW	エアB	ABS	有		B
				ナビ		革	アルミ			
走行距離	車検	登録ナンバー		注文・装備			車台番号	預託金		
23,160 km	9年3月	名古屋348と3298					WMW42BT0803S15799	16,320 円		

セールスポイント	特記事項・不具合箇所
プレミアムプラスパッケージ ACC 純正ナビ 半革シート	内装薄汚れ・すれ 外装各傷・へこみ

注意事項